Формат	Зона	Поз.	Обозначение	Наименование	Кол.	Приме-чание
				Документация		
			ДШП4.000СБ	Сборочный чертеж		
				Сборочные единицы		
		1	ДШП4.100	Датчик температуры	1	
				Детали		
		3	ДШП4.001	Экран	1	
		4	КЗ.052.080.010	Кольцо защитное 5,2х8х1	3	
				Стандартные изделия		
		7		Кольцо 005-008-19-2-5		
				ГОСТ 9833-73	3	

Перв. примен.

Справ. №

Подп. и дата

Инв. № дубл.

Взам. инв. №

Подп. и дата

Инв. № подл.

Документ .. по гр.исп ..

Изм.	Лист	№ докум.	Подп.	Дата	ДШП4.000		
Разраб.		Магарев			Датчик давления	Лит.	Лист	Листов
Пров.		Тетерина				0	1	4
Н.контр.		Чиркова				НПФ ЦГГФ		
Утв.								

Копировал

Формат: А4

Формат	Зона	Поз.	Обозначение	Наименование	Кол.	Приме-чание
				Переменные данные для исполнений:		
				ДШП4.000		
				Прочие изделия		
		10		Тензопреобразователь		
				HP100-20-V-M7		
				ТУ 4212-001-89731891-2009	1	100 МПа
				ДШП4.000-01		
				Прочие изделия		
		10		Тензопреобразователь		
				HP40-20-V-M7		
				ТУ 4212-001-89731891-2009	1	40 МПа
				ДШП4.000-02		
				Прочие изделия		
		10		Тензопреобразователь		
				HP16-20-V-M7		
				ТУ 4212-001-89731891-2009	1	16МПа

Подп. и дата | Инв. № дубл. | Взам. инв. № | Подп. и дата | Инв. № подл.

Документ .. по гр.исп ..

Формат	Зона	Поз.	Обозначение	Наименование	Кол.	Приме-чание
				ДШП4.000-03		
				Прочие изделия		
		10		Тензопреобразователь		
				НР25-20-V-М7		
				ТУ4212-001-89731891-2009	1	25 МПа

Подп. и дата | Инв. № дубл. | Взам. инв. № | Подп. и дата | Инв. № подл.

Документ .. по гр.исп ..

Изм.	Лист	№ докум.	Подп.	Дата	ДШП4.000	Лист 3

Копировал

Формат: А4

Формат	Зона	Поз.	Обозначение	Наименование	Кол.	Приме-чание

Подп. и дата

Инв. № дубл.

Взам. инв. №

Подп. и дата

Инв. № подл.

Документ .. по гр.исп ..

Изм.	Лист	№ докум.	Подп.	Дата	ДШП4.000	Лист 4

Копировал

Формат: А4

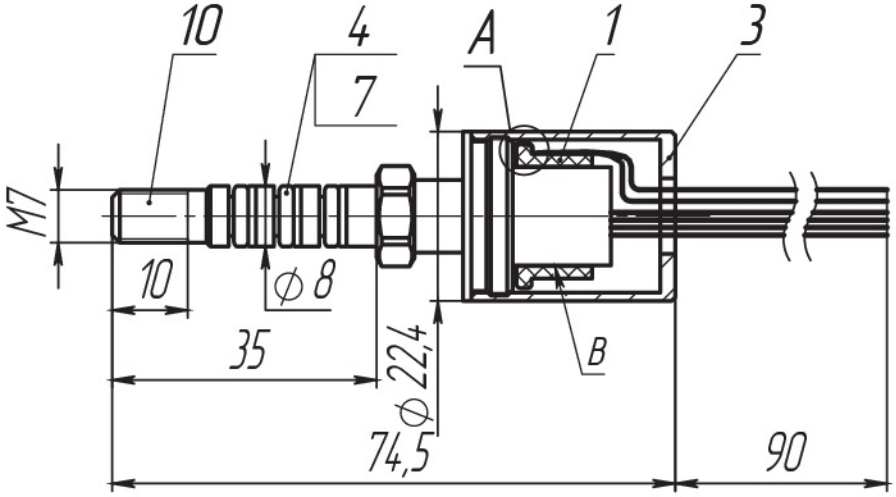

A (5 : 1)

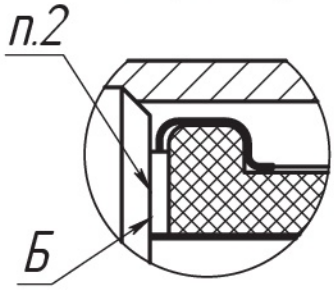

Обозначение	Рабочее давление, МПа
ДШП4.000	100
-01	40
-02	16
-03	25

1. Размеры для справок.
2. Чувствительную поверхность датчика поз.1 покрыть пастой КПТ-8 ГОСТ 19783-74 и прижать к поверхности Б тензопреобразователя поз.10.
3. Датчик температуры поз.1 фиксировать на поверхности В датчика поз.10 герметиком "Автогерметик-прокладка" ТУ2384-001-278581888-97.
4. Резьбу экрана поз.3 стопорить фиксатором резьбы Loctite 222.

Изм.	Лист	№ докум.	Подп.	Дата	ДШП4.000СБ
Разраб.		Магарев			Датчик давления Сборочный чертеж
Пров.		Тетерина			
Т. контр.		Петраков			
Соглас.					
Н. контр.		Чиркова			НПФ ЦГГ
Утв.					

Лит.	Масса	Масштаб
0	0.01	1:1
Лист	Листов 1	

Подп. и дата | Инв. № дубл. | Взам. инв. № | Подп. и дата | Инв. № подл.

6,3

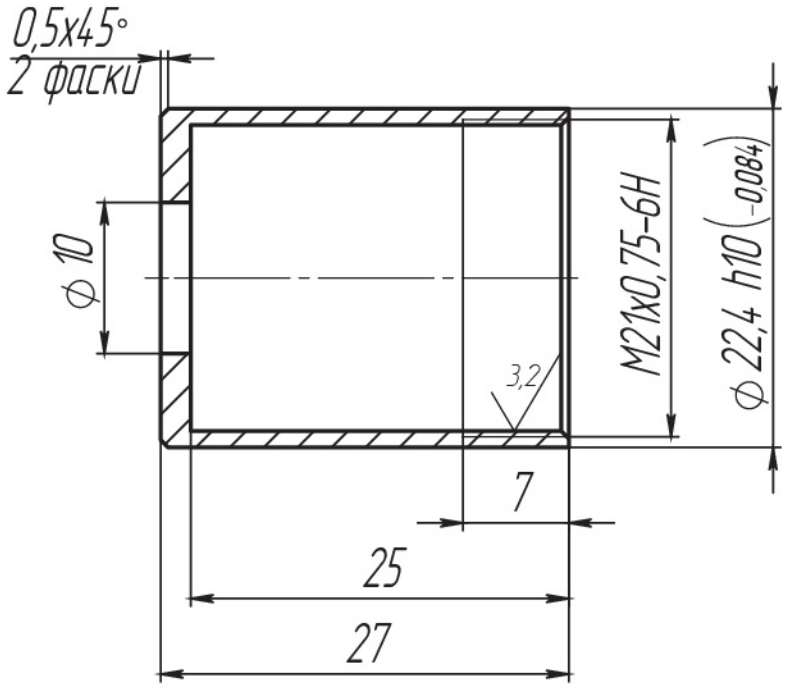

1. H14, h14, ±IT14/2.
2. Остальные ТТ по РД 7-2000.

					ДШП4.001			
Изм.	Лист	№ докум.	Подп.	Дата	Экран	Лит.	Масса	Масштаб
Разраб.		Магарев				0	0.01	2:1
Пров.		Барабанов						
Т. контр.		Петраков				Лист	Листов 1	
Соглас.					Пруток Д16.Т ГОСТ 21488-97	НПФ ЦГГ		
Н. контр.		Чиркова						
Утв.								

Подп. и дата | Инв. № дубл. | Взам. инв. № | Подп. и дата | Инв. № подл.

Формат	Зона	Поз.	Обозначение	Наименование	Кол.	Примечание
				Документация		
			ДШП4.100СБ	Сборочный чертеж		
				Детали		
		1	ДШП4.101	Кольцо	1	
				Прочие изделия		
		5		Датчик температуры		
				701-102ВАВ-В00	1	
				Материалы		
		10		Провод МГТФ-0,05		
				ТУ16-505.185-71	0,25	м.

Изм	Лист	№ докум.	Подп.	Дата	ДШП4.100		
Разраб.		Магарев			Датчик температуры	Лит.	Лист	Листов
Пров.		Тетерина				О	1	2
Н.контр.		Чиркова				НПФ ЦГГФ		
Утв.								

Перв. примен.

Справ. №

Подп. и дата

Инв. № дубл.

Взам. инв. №

Подп. и дата

Инв. № подл.

Документ .. по гр.исп ..

Копировал

Формат: А4

Формат	Зона	Поз.	Обозначение	Наименование	Кол.	Приме-чание

Подп. и дата

Инв. № дубл.

Взам. инв. №

Подп. и дата

Инв. № подл.

Документ .. по гр.исп ..

Изм	Лист	№ докум.	Подп.	Дата	ДШП4.100	Лист 2

Копировал

Формат: А4

ДШП4.100СБ

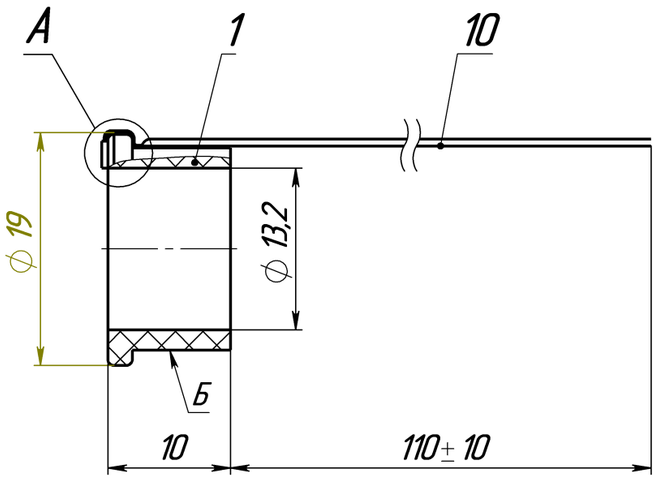

А (10 : 1)

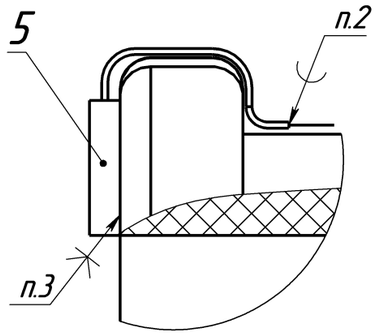

1. Размеры без допусков для справок.
2. К выводам датчика поз.5 припаять провод поз.10. Припой ПОСу 95-5 ГОСТ 21931-76.
3. Датчик поз.5 клеить клеем Permabond 920 на торцевой поверхности кольца поз.1 чувствительным элементом наружу.
4. Выводы датчика фиксировать на поверхности Б кольца поз.1 лентой полиимидной Scotch 92.

					ДШП4.100СБ			
Изм.	Лист	№ докум.	Подп.	Дата	Датчик температуры	Лит.	Масса	Масштаб
Разраб.		Магарев				0		2:1
Пров.		Тетерина			Сборочный чертеж	Лист	Листов 1	
Т. контр.		Петраков						
Соглас.						НПФ ЦГГ		
Н. контр.		Чиркова						
Утв.								

Подп. и дата | Инв. № дубл. | Взам. инв. № | Подп. и дата | Инв. № подл.

ДШП4.101

6,3

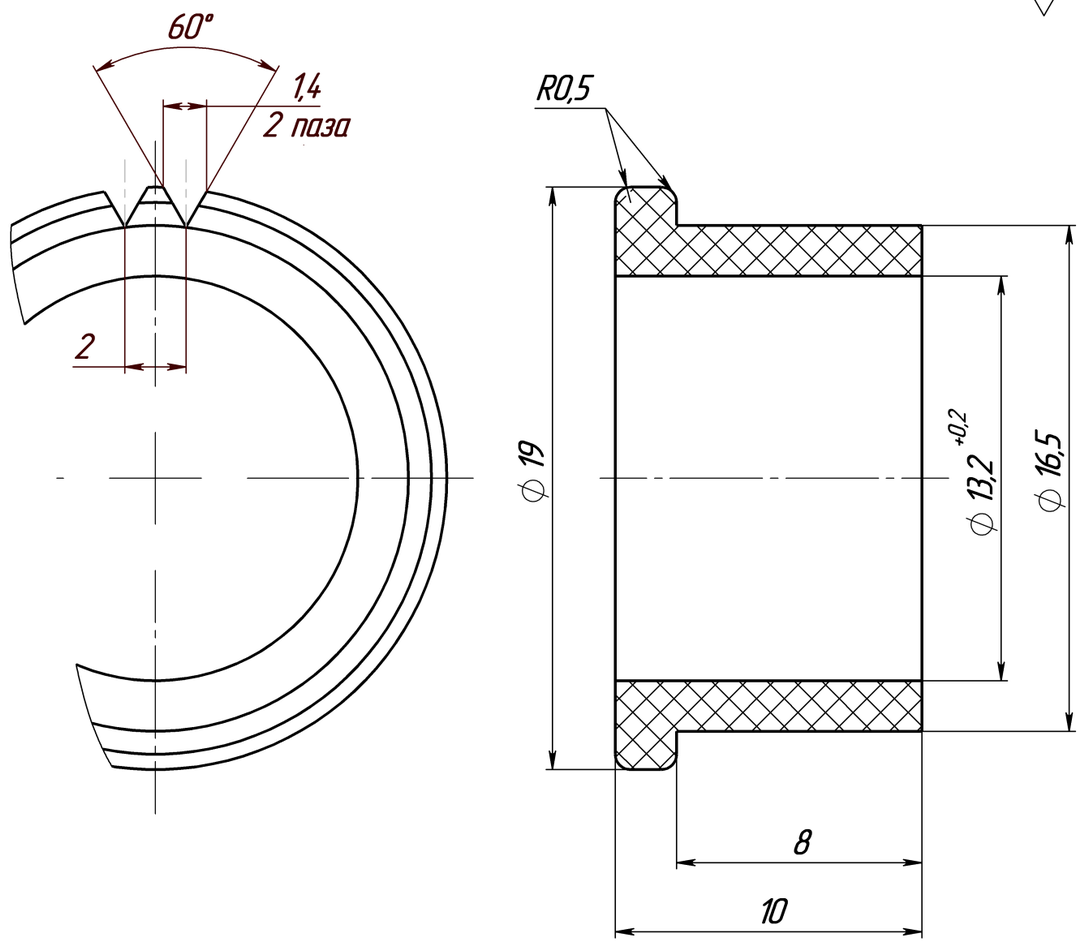

1. H14, h14, ±IT14/2.
2. Остальные ТТ по РД 7-2000.

					ДШП4.101			
Изм.	Лист	№ докум.	Подп.	Дата	Кольцо	Лит.	Масса	Масштаб
Разраб.		Тетерина				0		5:1
Пров.		Барабанов						
Т. контр.		Петраков				Лист	Листов 1	
Соглас.					Пруток ZX-324	НПФ ЦГГ		
Н. контр.		Чиркова						
Утв.								

Подп. и дата | Инв. № дубл. | Взам. инв. № | Подп. и дата | Инв. № подл.